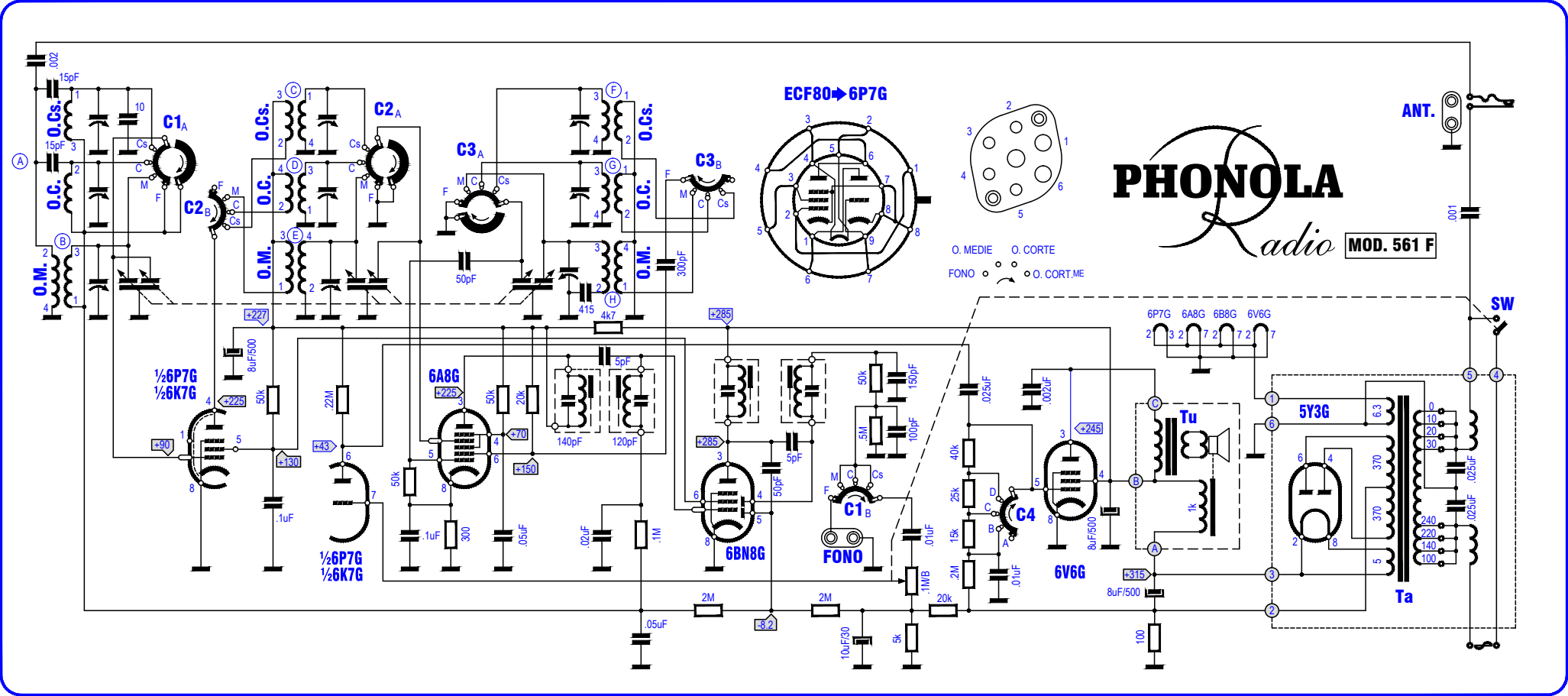

PHONOLA
Radio
MOD. 561 F
ECF80 ➡ 6P7G
ANT.
SW
O. MEDIE
O. CORTE
FONO
O. CORT.ME
O.Cs.
O.C.
O.M.
C1A
C2A
C2B
C3A
C3B
C1B
C4
½6P7G
½6K7G
6A8G
6BN8G
6V6G
5Y3G
Tu
Ta
FONO
6P7G
6A8G
6B8G
6V6G