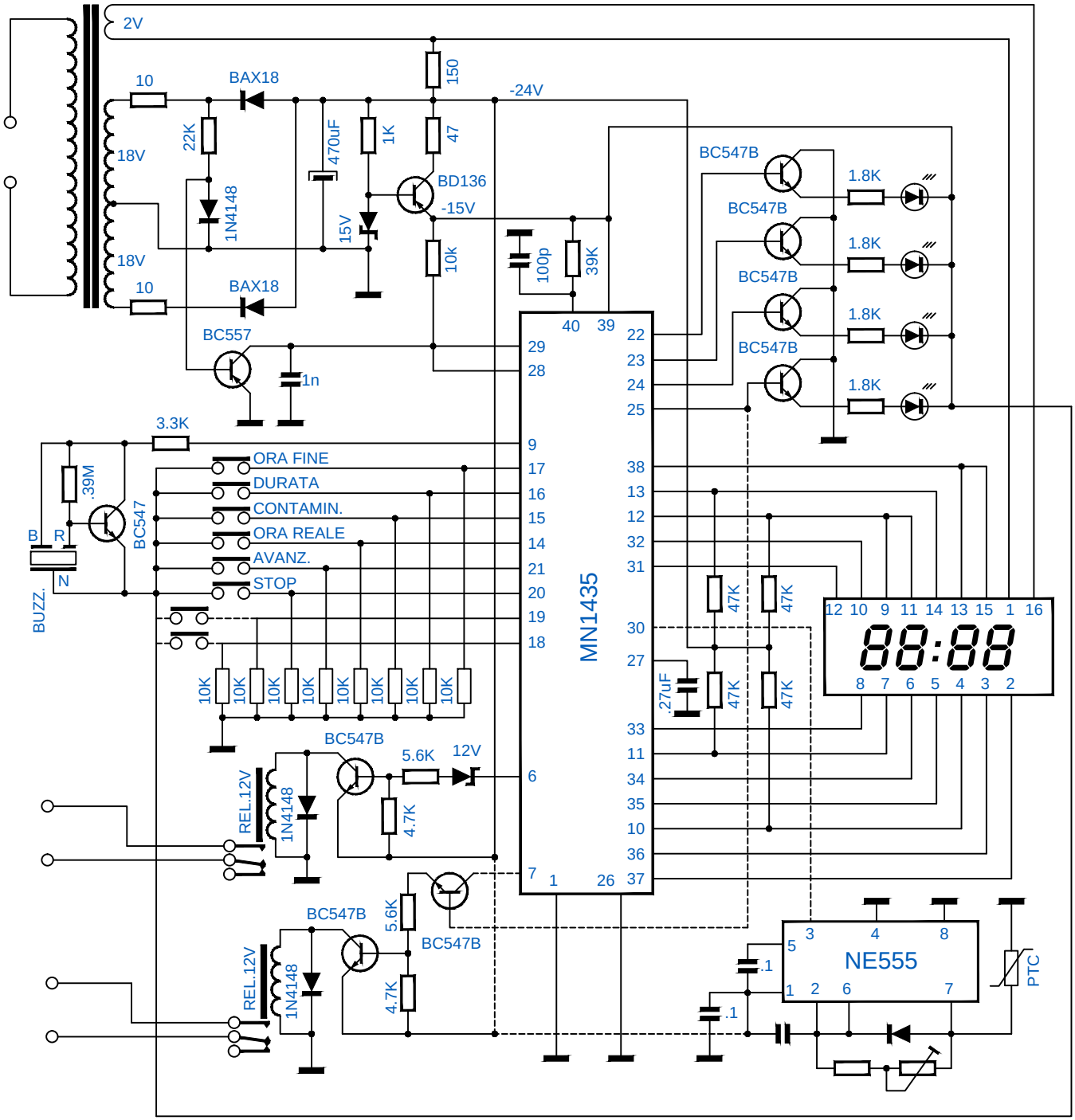OROLOGIO/TIMER DIGITALE