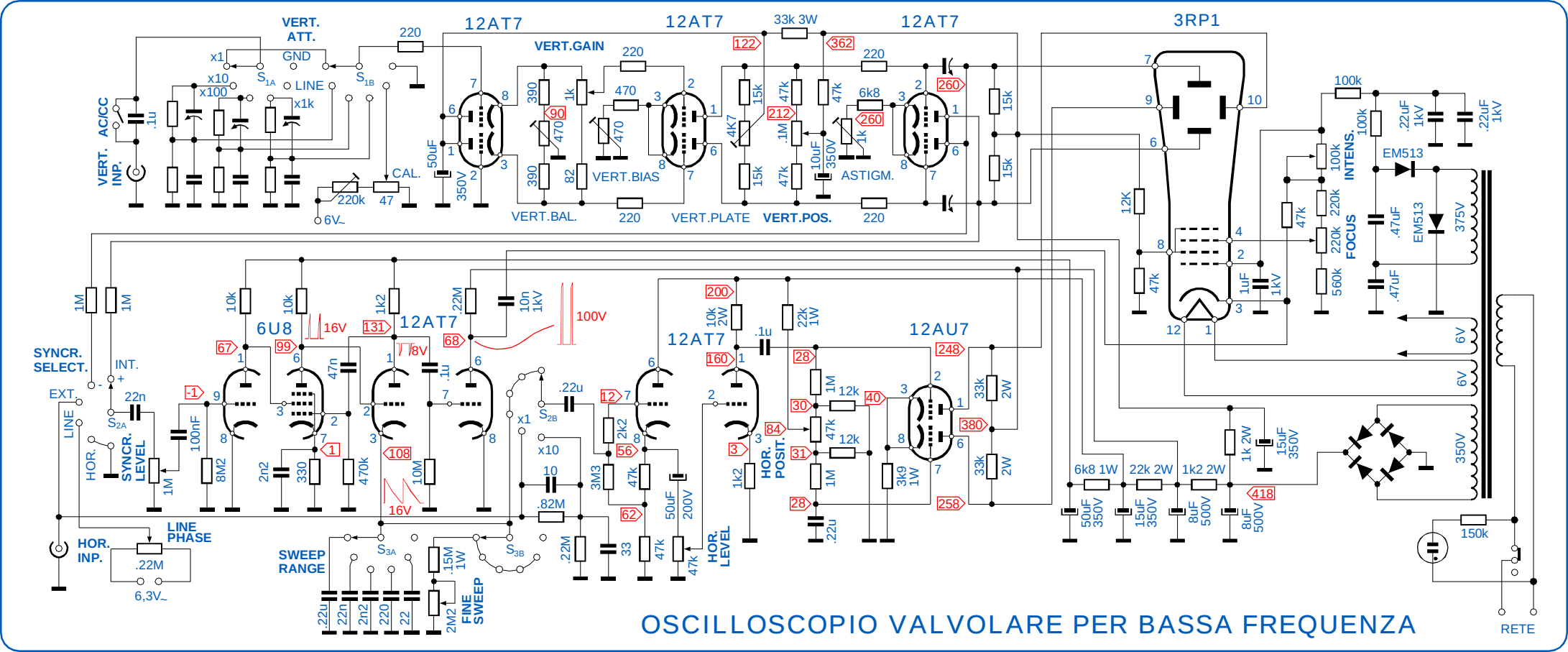

OSCILLOSCOPIO VALVOLARE PER BASSA FREQUENZA